iQ300, Teilintegrierter Geschirrspüler, 60 cm, Weiß
SN536W03ME

A++

varioSpeed Plus für bis zu 3x schneller reinigen und trocknen; Korbsysteme für unbegrenzte Beladungsmöglichkeiten mit höchstem Komfort.

- ✓ Bis zu 3x schneller glänzend sauberes und trockenes Geschirr - varioSpeed Plus.
- ✓ Oberkorb mit drei höhenverstellbaren Stufen - rackMatic.
- ✓ Lebenslange Garantie gegen Wasserschäden - aquaStop®.
- ✓ Effizient, langlebig und leise - iQdrive-Motor.
- ✓ Mehr Sprühdruck im Unterkorb gegen hartnäckige Verschmutzungen durch Zuschalten der intensiveZone.

Sonderzubehör

SZ73640	Korbeinsatz f.Langstielgläser
SZ73300	Weinglas-Korb
SZ73125	Sockelverkleidung + Tür ES
SZ73035	Verblendungssatz Hocheinbau 81,5cm Höhe
SZ73010	Klappscharnier für hohe Korpusmaße
SZ73005	Verblendungs-u.Befestigungssatz 81,5 cm
SZ73000	Spülhilfe-Set
SZ72010	Schlauchverlängerung Zu- und Ablauf

Ausstattung

Technische Daten

Wasserverbrauch (l) : 9,5
Bauform : Eingebaut
Höhe der Arbeitsplatte (mm) : 0
Abmessungen des Gerätes (mm) : 815 x 598 x 573
Nischenmaße (H x B x T) (mm) : 815-875 x 600 x 550
Tiefe bei geöffneter Tür (90°) (mm) : 1150
Höhenverstellbare Füße : Ja - von vorne
Höhenverstellung max. (mm) : 60
Verstellbarer Sockel : Horizontal und Vertikal
Nettogewicht (kg) : 37,812
Bruttogewicht (kg) : 40,0
Anschlusswert (W) : 2400
Absicherung (A) : 10
Spannung (V) : 220-240
Frequenz (Hz) : 50; 60
Länge Anschlusskabel (cm) : 175
Steckerart : Schuko-/Gardy.m.Erdung
Länge Zulaufschlauch (cm) : 165
Länge Ablaufschlauch (cm) : 190
EAN-Nummer : 4242003767757
Anzahl Maßgedecke : 14
Energieeffizienzklasse (2010/30/EC) : A++
Jährlicher Energieverbrauch (kWh/annum) - neu (2010/30/EC) : 266,00
Energieverbrauch (kWh) : 0,93
Leistungsaufnahme im unausgeschalteten Zustand (W) (201030EC) : 0,10
Energieverbrauch im ausgeschalteten Modus (W) - neu (2010/30/EC) : 0,10
Jährlicher Wasserverbrauch (l/annum) - neu (2010/30/EC) : 2660
Trocknungsklasse : A
Vergleichsprogramm : Eco
Programmdauer Vergleichsprogramm (min) : 210
Schallleistung (dB(A) re 1 pW) : 44
Art der Installation : Teilintegrierbar

4 242003 767757

iQ300, Teilintegrierter Geschirrspüler, 60 cm, Weiß
SN536W03ME

Ausstattung

- * Garantiebedingungen finden Sie unter https://www.siemens-home.bsh-group.com/de/kundendienst/garantie

Leistung und Verbrauch
- Energieeffizienzklasse: A++ (auf einer Energieeffizienzklassen-Skala von A+++ bis D)
- Energieverbrauch 266 kWh/Jahr auf der Grundlage von 280 Standardreinigungszyklen bei Kaltwasserbefüllung und dem Verbrauch der Betriebsarten mit geringer Leistungsaufnahme. Der tatsächliche Energieverbrauch hängt von der Art der Nutzung des Geräts ab
- Wasserverbrauch 2660 Liter/Jahr, auf der Grundlage von 280 Standardreinigungszyklen. Der tatsächliche Wasserverbrauch hängt von der Art der Nutzung des Geräts ab
- Energieverbrauch im Programm Eco 50 °C: 0.93 kWh
- Leistungsaufnahme ausgeschaltet / nicht ausgeschaltet: 0.1 W / 0.1 W
- Wasserverbrauch im Programm Eco 50 °C: 9.5 l
- Energieverbrauch bei Warmwasseranschluss im Programm Eco 50 °C: 0.70 kWh
- Wasserverbrauch im Auto-Programm: Wasserverbrauch im Programm Auto 45-65°C: ab 7 l, je nach Verschmutzung
- Die Angaben im Datenblatt beziehen sich auf das Programm Eco 50 °C. Dieses Programm ist zur Reinigung normal verschmutzten Geschirrs geeignet und in Bezug auf den kombinierten Energie- und Wasserverbrauch am effizientesten
- Programmdauer im Programm Eco 50 °C: 210 min
- Trocknungseffizienzklasse: A auf einer Skala von G (geringste Effizienz) bis A (höchste Effizienz)
- Geräusch: 44 dB(A) re 1 pW
- Fassungsvermögen: 14 Maßgedecke
- Dauer des nicht ausgeschalteten Zustands: 0 min

Programme und Sonderfunktionen
- 6 Programme: Intensiv 70 °C, Auto 45-65 °C, Eco 50 °C, Glas 40 °C, 1h 65 °C, Vorspülen
- 3 Sonderfunktionen: VarioSpeedPlus, intensiveZone, Extra Trocknen
- Maschinenpflegeprogramm

Spül- / Trocknungstechnologie
- Aquasensor, Beladungssensor
- Wärmetauscher
- Wechselspül-Technik
- Reiniger-Automatik

Korbsystem
- aquaStop®: eine Siemens Hausgeräte Garantie bei Wasserschäden – ein Geräteleben lang*

Anzeige und Bedienung
- varioSchublade
- varioFlex-Körbe
- Höhenverstellbarer Oberkorb mit rackMatic (3-stufig)
- Umklappbare Stachelreihe im Oberkorb
- Umklappbare Stachelreihen im Unterkorb (4x)
- dosierAssistent
- Tür mit Servo-Schloss
- Elektronische Restzeit-Anzeige in Minuten
- Startzeitvorwahl: 1-24 Stunden

Technische Informationen und Zubehör
- iQdrive-Motor
- Farbe Anzeige-Elemente: blau/weiß
- Innenbehälter/ Boden: Edelstahl/Edelstahl
- Inkl. Dampfschutz-Blech

Maße
- Gerätemaße (H x B x T): 81.5 cm x 59.8 cm x 57.3 cm

iQ300, Teilintegrierter Geschirrspüler, 60 cm, Weiß
SN536W03ME
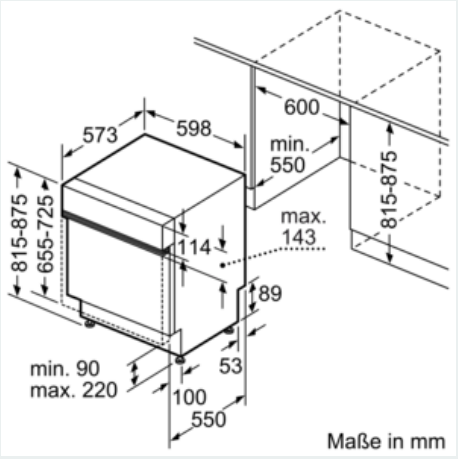
Maßzeichnungen